GRIP - handrail

made in Italy

Installation guide - guida installazione

IP 20

IT

ISTRUZIONI DI INSTALLAZIONE ED IMPIEGO

ATTENZIONE: la sicurezza dell'apparecchio è garantita solo con l'uso appropriato delle seguenti istruzioni, pertanto è necessario conservarle.

AVVERTENZE: all'atto dell'installazione ed ogni volta che si interviene sull'apparecchio, assicurarsi che sia stata tolta la tensione di alimentazione. L'apparecchio non può essere in alcun modo modificato o manomesso, ogni modifica ne può compromettere la sicurezza, rendendo lo stesso pericoloso. MACROLUX declina ogni responsabilità per i prodotti modificati. L'apparecchio è esente dal rischio di emissione fotobiologica. La sorgente luminosa non può essere sostituita dal cliente. Per informazioni contattare MACROLUX. Se il cavo flessibile si danneggia, deve essere sostituito da MACROLUX o dal personale qualificato al fine di evitare pericoli. Il simbolo riportato sull'apparecchio indica che il prodotto deve essere smaltito in modo differenziato dai rifiuti urbani. Per la pulizia dell'apparecchio utilizzare esclusivamente un panno morbido eventualmente inumidito con acqua e sapone. Attenzione: non utilizzare alcool o solventi.

EN

INSTALLATION AND OPERATING INSTRUCTIONS

WARNING: the safety of the appliance is only guaranteed if the following instructions are used appropriately, therefore it is necessary to preserve them.

WARNINGS: When installing and whenever working on the appliance, make sure that the power supply has been disconnected.

The appliance may not be modified or tampered with in any way; any modification may compromise its safety, making it dangerous. MACROLUX accepts no responsibility for modified products. The luminaire is free from the risk of photobiological emission. The light source cannot be replaced by the customer. Please contact MACROLUX for information. If the flexible cable becomes damaged, it must be replaced by MACROLUX or qualified personnel in order to avoid danger. The symbol on the luminaire indicates that the product should be disposed of separately from municipal waste. To clean the appliance, use only a soft cloth possibly moistened with soap and water. Caution: do not use alcohol or solvents.

DE

MONTAGE- UND BETRIEBSANLEITUNG

ACHTUNG: Die Sicherheit des Geräts ist nur dann gewährleistet, wenn diese Anleitung sowohl bei der Installation als auch beim Betrieb beachtet wird; sie ist daher unbedingt aufzubewahren.

WARNUNG: Stellen Sie bei der Installation und bei allen Arbeiten am Gerät sicher, dass die Stromzufuhr unterbrochen ist.

Das Gerät darf in keiner Weise verändert oder manipuliert werden, da jede Veränderung die Sicherheit beeinträchtigen und das Gerät gefährlich machen kann. MACROLUX lehnt jede Verantwortung für modifizierte Produkte ab. Die Leuchte ist frei von der Gefahr photobiologischer Emissionen. Das Leuchtmittel kann nicht durch den Kunden ersetzt werden. Bitte kontaktieren Sie MACROLUX für weitere Informationen. Wenn das flexible Kabel beschädigt ist, muss es durch MACROLUX oder qualifiziertes Personal ersetzt werden, um Gefahren zu vermeiden. Das Symbol auf der Leuchte weist darauf hin, dass das Produkt getrennt vom Hausmüll entsorgt werden muss. Verwenden Sie zur Reinigung des Geräts nur ein weiches, mit Wasser und Seife angefeuchtetes Tuch, falls erforderlich. Achtung: Verwenden Sie keinen Alkohol oder Lösungsmittel.

FR

INSTRUCTIONS D'INSTALLATION ET D'UTILISATION

ATTENTION: La sécurité de l'appareil n'est garantie que si ces instructions sont suivies aussi bien lors de l'installation que de l'utilisation ; elles doivent donc être conservées.

AVERTISSEMENT: Lors de l'installation et de toute intervention sur l'appareil, veillez à ce que l'alimentation électrique soit coupée.

L'appareil ne peut être ni modifié ni altéré de quelque manière que ce soit, toute modification pouvant compromettre sa sécurité et le rendre dangereux. MACROLUX décline toute responsabilité pour les produits modifiés. Le luminaire est exempt de tout risque d'émission photobiologique. La source lumineuse ne peut être remplacée par le client. Veuillez contacter MACROLUX pour obtenir des informations. Si le câble flexible est endommagé, il doit être remplacé par MACROLUX ou par du personnel qualifié afin d'éviter tout danger. Le symbole sur le luminaire indique que le produit doit être éliminé séparément des déchets municipaux. Pour nettoyer l'appareil, n'utilisez qu'un chiffon doux imbibé d'eau et de savon. Attention : ne pas utiliser d'alcool ou de solvants.

ES

INSTRUCCIONES DE INSTALACIÓN Y USO

ATENCIÓN : la seguridad del aparato sólo está garantizada si se siguen estas instrucciones tanto durante la instalación como durante el funcionamiento; por lo tanto, deben conservarse.

ADVERTENCIA: Durante la instalación y cualquier intervención en el aparato, asegúrese de que la alimentación eléctrica esté desconectada.

El aparato no puede ser modificado ni manipulado de ninguna manera, cualquier modificación puede comprometer su seguridad, haciéndolo peligroso. MACROLUX declina toda responsabilidad en caso de productos modificados. La luminaria está exenta del riesgo de emisión fotobiológica. La fuente luminosa no puede ser sustituida por el cliente. Póngase en contacto con MACROLUX para obtener información. Si el cable flexible está dañado, debe ser sustituido por MACROLUX o personal cualificado para evitar peligros. El símbolo en la luminaria indica que el producto debe eliminarse separado de los residuos urbanos. Para limpiar el aparato, utilice únicamente un paño suave humedecido con agua y jabón. Atención: no utilice alcohol ni disolventes.

Questo apparecchio di illuminazione deve essere installato solamente in locali in cui il contatto con l'acqua è impossibile
This fitting should only be installed in rooms where direct contact with water is impossible
Diese Leuchte darf nur in Räumen verwendet werden, in denen ein direkter kontakt mit wasser nicht möglich ist
Cet équipement doit être installé dans des pièces hors de toute projection d'eau.
Este equipo solamente puede ser instalado en interiores donde no es posible el contacto directo con el agua.

Corretto smaltimento del prodotto (Rifiuti elettrici ed elettronici)
Correct disposal of this product (Waste electrical & electronical equipment)
Korrekte Entsorgung dieses Produkts (Elektromüll)
Comment éliminer ce produit (Déchets d'équipements électriques et électroniques)
Eliminación correcta de este producto (Material de descarte eléctrico y electrónico)

Apparecchio predisposto per la messa a terra
Lighting fixture with the earthing of the accessible conductive parts
Leuchten geeignet für die Erdung
Appareils prévus pour la mise à la terre
Aparato predispuesto para la puesta a tierra

IP 20

- Il prefisso IP è seguito da 2 cifre significanti la resistenza alla penetrazione di solidi e liquidi. 1° cifra: contro la penetrazione di corpi solidi; 2° cifra: contro la penetrazione di liquidi.
- The IP prefix is followed by 2 significant digits and indicates the fixture's resistance to the penetration of solids and liquids. 1st digit: against the penetration of solid bodies; 2nd digit: against the penetration by liquids.
- Die IP-Schutzart wird durch die beiden Kennziffern für den Fremdkörperschutz undden Wasserschutz nach der Abkürzungfestgelegt. 1. Kennziffer: Schutz gegen das Eindringen von festen Fremdkörpern; 2.Kennziffer: Schutz gegen das Eindringen von Wasser.
- Le préfixe IP est suivi par deux chiffres qui indiquent la résistance à la pénétration des corps solides et liquides. 1er chiffre : indique la résistance à la pénétration des corps solides ; 2ème chiffre : indique la résistance à la pénétration des liquides.
- El prefijo IP está seguido por 2 cifras que indicanla resistencia a la penetración de cuerpos sólidos y líquidos. 1° cifra: contra la penetraciónde cuerpos sólidos; 2° cifra: contra lapenetración de líquidos.

MACROLUX

MACROLUX S.r.l31020 San Vendemiano Treviso - Italia Via Padania, 67/69 t. +39 0438 470773 p. iva 03547130264 sales@macrolux.it www.macrolux.it

GRIP - handrail

made in Italy

Installation guide - guida installazione

IP 20

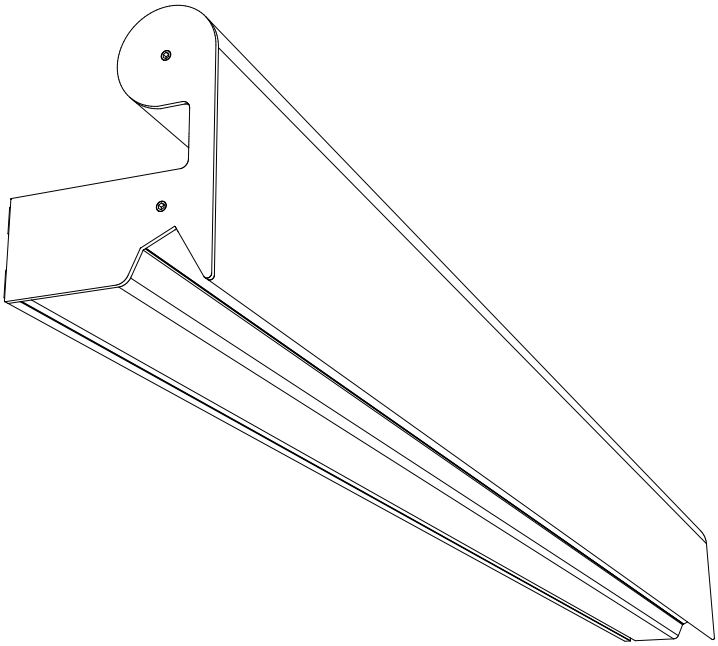

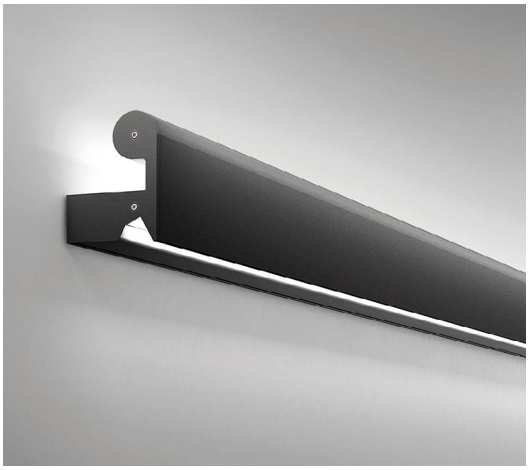

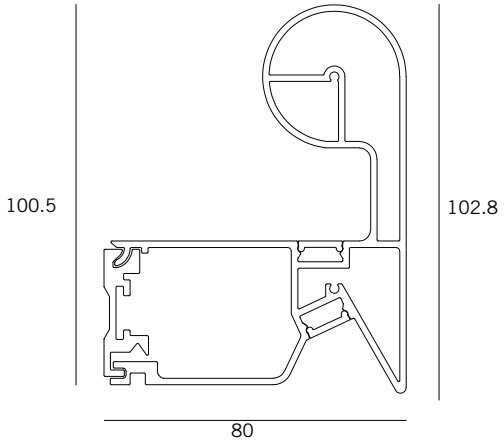

L max 6000 mm in barra unica
Peso/Weight 2,27 Kg/m

9.6 W/m	Grip
2700°K	9.6W/m 24V 2700°K 1020 lm/m CRI>90
	79.0012.120.2700.--
9.6 W/m	Grip
3000°K	9.6W/m 24V 3000°K 1130 lm/m CRI>90
	79.0012.120.--
9.6 W/m	Grip
4000°K	9.6W/m 24V 4000°K 1210 lm/m CRI>90
	79.0012.120.4000.--

MACROLUX

MACROLUX S.r.l31020 San Vendemiano Treviso - Italia Via Padania, 67/69 t. +39 0438 470773 p. iva 03547130264 sales@macrolux.it www.macrolux.it

GRIP - handrail

made in Italy

Installation guide - guida installazione

IP 20

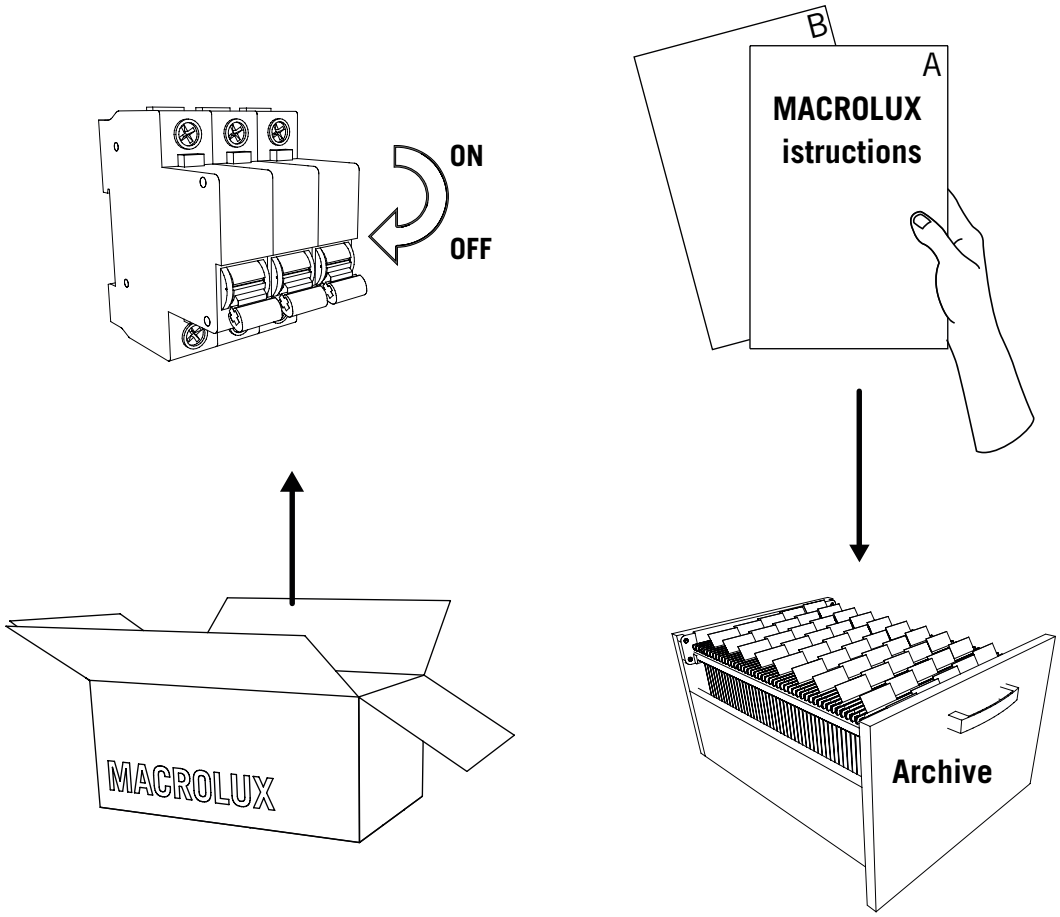

1

IT Assicurarsi che sia stata tolta la tensione di alimentazione.
Conservare le istruzioni presenti nella scatola.

EN Make sure that the power supply has been disconnected.
Keep the instructions in the box.

DE Vergewissern Sie sich, dass die Stromzufuhr unterbrochen wurde.
Bewahren Sie die Anleitung in der Schachtel auf.

FR S'assurer que l'alimentation électrique a été coupée.
Conservez les instructions dans la boîte.

ES Asegúrese de que se ha desconectado la fuente de alimentación.
Conserve las instrucciones en la caja.

MACROLUX

MACROLUX S.r.l31020 San Vendemiano Treviso - Italia Via Padania, 67/69 t. +39 0438 470773 p. iva 03547130264 sales@macrolux.it www.macrolux.it

GRIP - handrail

made in Italy

Installation guide - guida installazione

IP 20

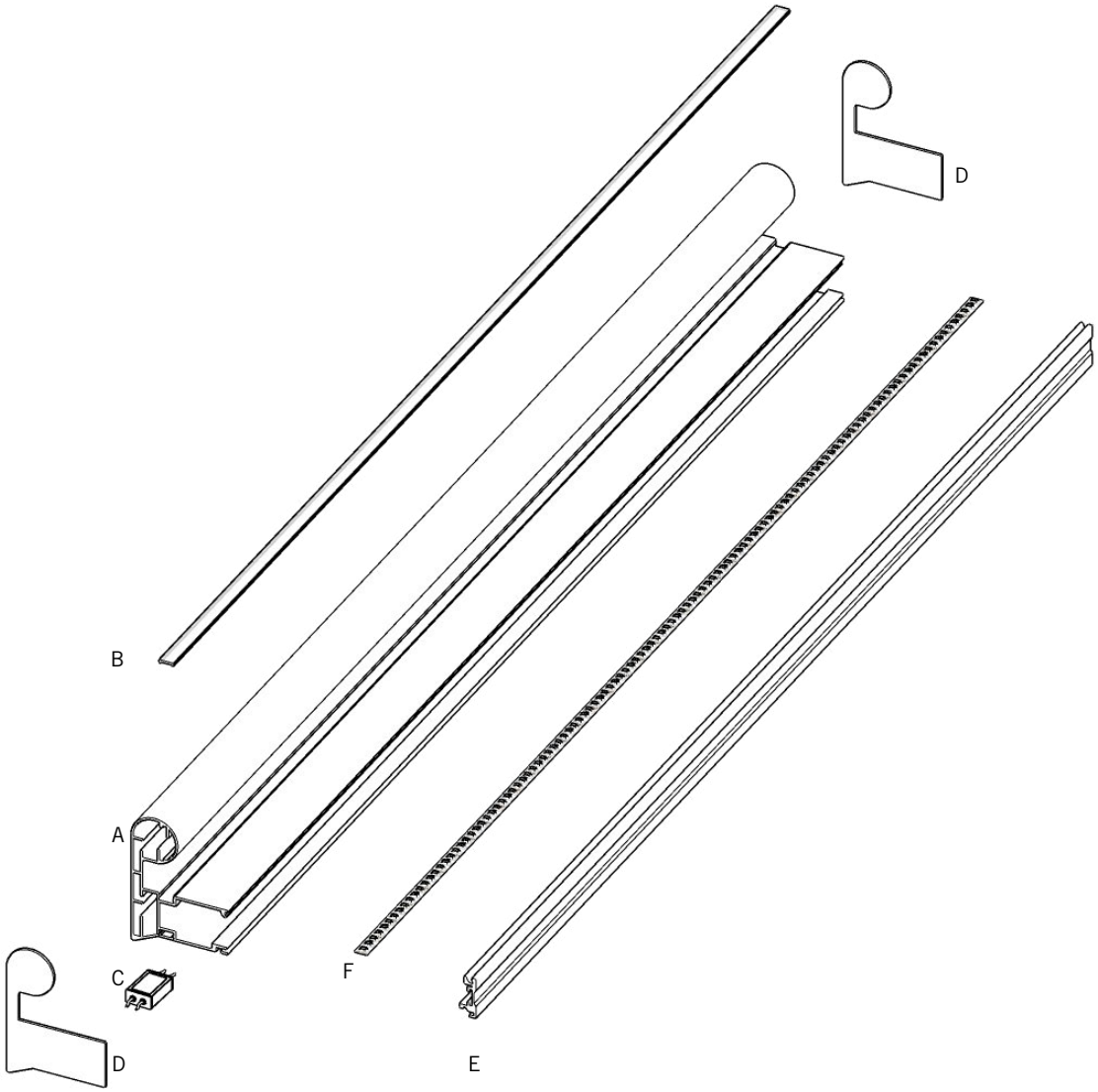

COMPONENTI / ELEMENTS:

A - profilo grip / grip profile
B - diffusore opaco / matt diffuser
C - driver / driver
D - testate di chiusura / end caps
E - staffa fissaggio a parete /wall bracket
F - strip led /strip led

MACROLUX

MACROLUX S.r.l31020 San Vendemiano Treviso - Italia Via Padania, 67/69 t. +39 0438 470773 p. iva 03547130264 sales@macrolux.it www.macrolux.it

IP 20

2

IT

Iniziare l'installazione dal posizionamento della staffa di fissaggio a parete.
Quando la lunghezza del corrimano Grip supera 3 m, il corrimano (A) e la staffa di fissaggio a parete (E) vengono suddivisi in più elementi.
Per garantire il migliore allinamento del profilo in fase di posa in opera, viene fornita una staffa di fissaggio di L. 500 mm da posizionare a parete, in corrispondenza della giunzione dei profili.

EN

Begin the installation by positioning the wall fastening bracket.
When the length of the Grip handrail exceeds 3 m, the handrail (A) and wall mounting bracket (E) are split into several elements.
In order to ensure the best possible alignment of the profile during installation, a 500 mm wide fixing bracket is supplied to be positioned on the wall, at the joint of the profiles.

DE

Beginnen Sie die Installation mit der Positionierung des Wandbefestigungsbügels.
Wenn die Länge des Grip-Handlaufs 3 m überschreitet, werden der Handlauf (A) und die Wandbefestigung (E) in mehrere Elemente aufgeteilt.
Um die bestmögliche Ausrichtung des Profils während der Montage zu gewährleisten, wird ein 500 mm breiter Befestigungswinkel mitgeliefert, der an der Wand am Stoß der Profile zu positionieren ist.

FR

Commencez l'installation en positionnant le support de fixation murale.
Lorsque la longueur de la main courante Grip dépasse 3 m, la main courante (A) et le support de fixation murale (E) sont divisés en plusieurs éléments.
Afin d'assurer le meilleur alignement possible du profil lors de l'installation, un support de fixation de 500 mm de large est fourni pour être placé sur le mur, au niveau de la jonction des profils.

ES

Comience la instalación colocando el soporte de fijación mural.
Cuando la longitud del pasamanos Grip supera los 3 m, el pasamanos (A) y el soporte de fijación mural (E) se dividen en varios elementos.
Para garantizar la mejor alineación posible del perfil durante la instalación, se suministra un soporte de fijación de 500 mm de ancho que se coloca en la pared, en la unión de los perfiles.

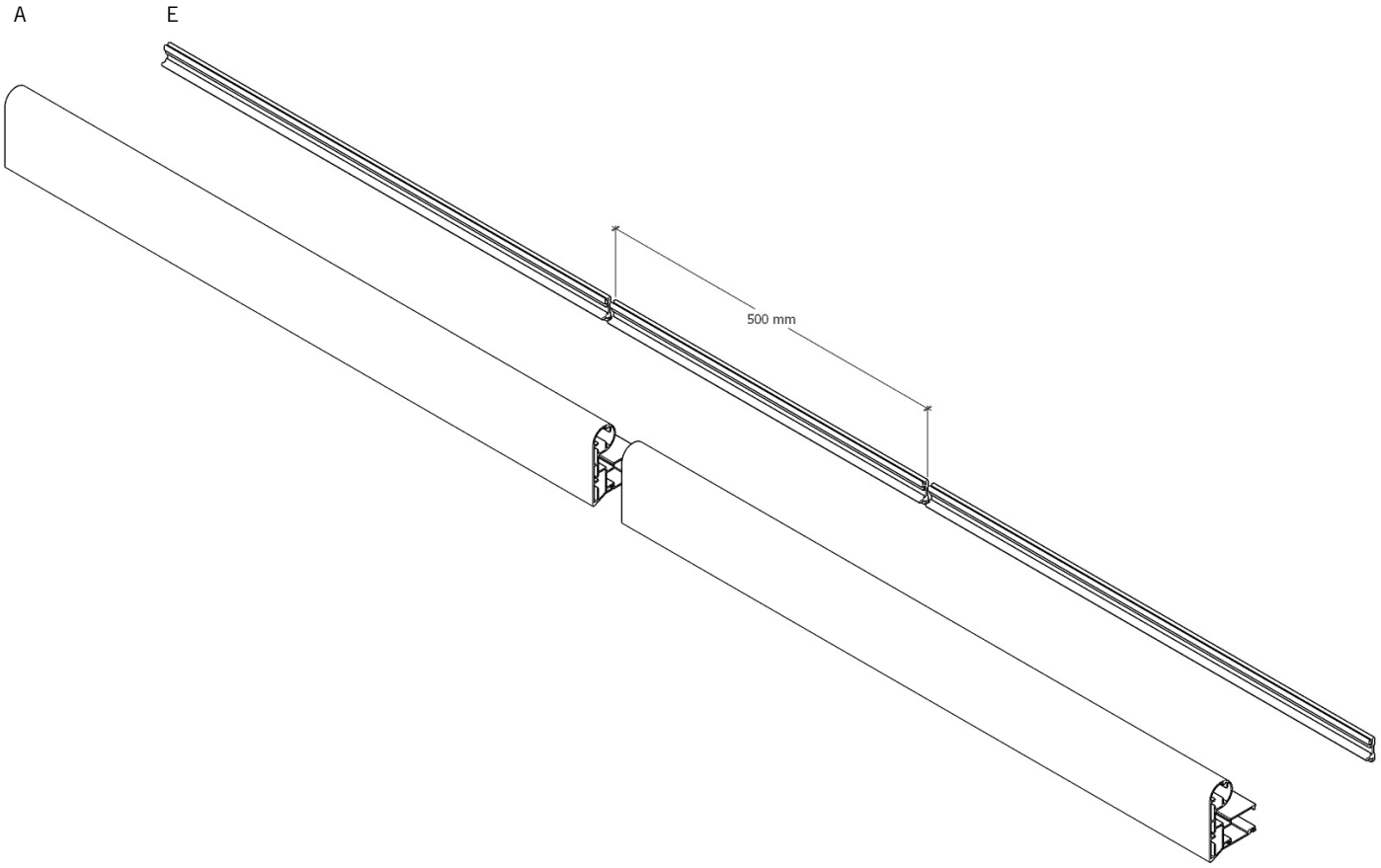

MACROLUX S.r.l31020 San Vendemiano Treviso - Italia Via Padania, 67/69 t. +39 0438 470773 p. iva 03547130264 sales@macrolux.it www.macrolux.it

IP 20

3

IT Nelle staffe per il fissaggio del profilo a parete sono stati eseguiti i fori per l'ingresso dei cavi di alimentazione e i fori per il fissaggio della staffa a parete attraverso teassello.

EN Insert the three elements in the supplied kit into the hole of the rosette (b): threaded bushing, ferrule and grounding.
Screw the rigid Tige to the rosette.

DE Stecken Sie die drei mitgelieferten Elemente in die Bohrung der Rosette (b): Gewindemuffe, Ringmutter und Erde.
Schrauben Sie das starre T-Stück auf die Rosette.

FR Insérer les trois éléments fournis dans le kit dans le trou de la rosace (b) : douille filetée, écrou à anneau et terre.
Visser le té rigide sur la rosette.

ES Introduzca en el orificio de la roseta (b) los tres elementos suministrados en el kit: casquillo roscado, tuerca anular y masa.
Atornille la Tige rígida en la roseta.

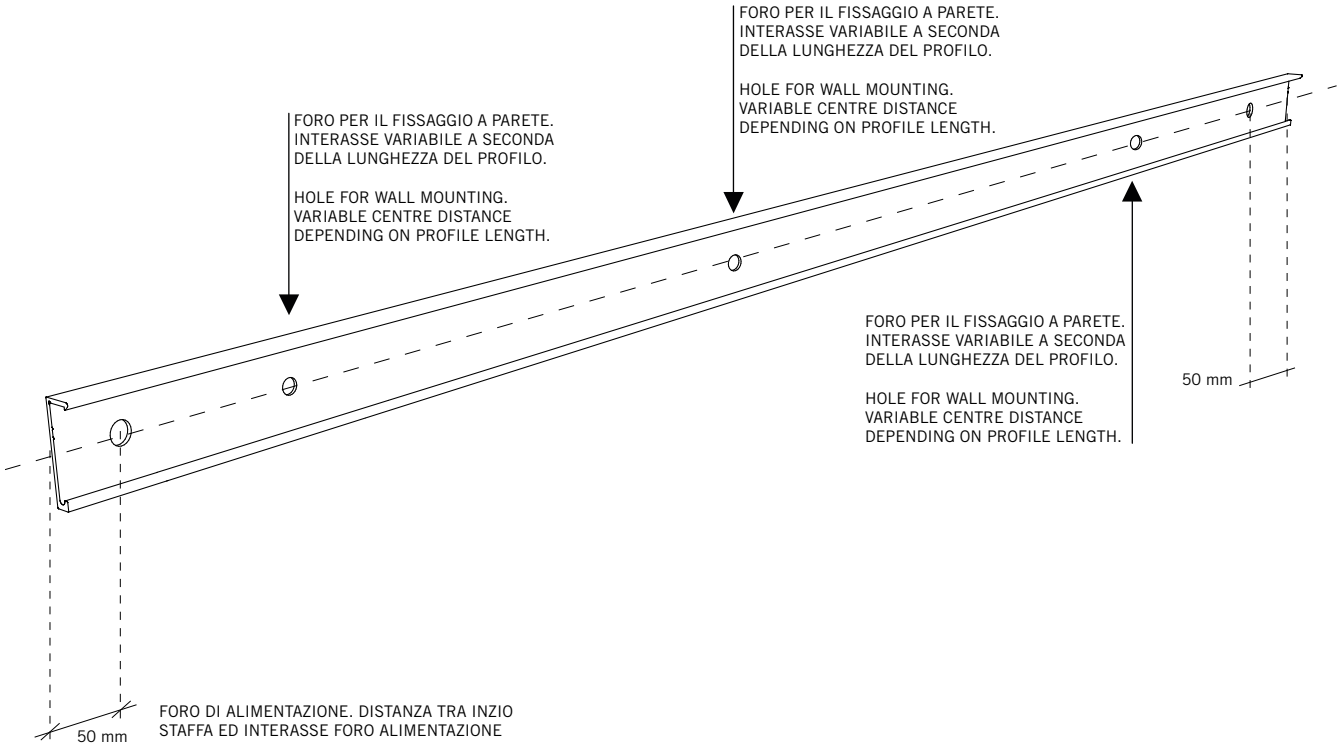

MACROLUX S.r.l31020 San Vendemiano Treviso - Italia Via Padania, 67/69 t. +39 0438 470773 p. iva 03547130264 sales@macrolux.it www.macrolux.it

IP 20

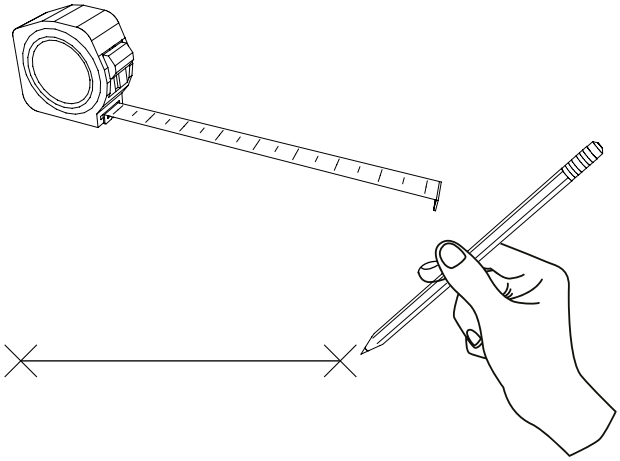

4

IT

Rilevare l'interasse dei fori presenti sulla staffa di fissaggio e segnare la posizione dei fori a parete. Attenzione in questa fase è importante che i fori vengano tracciati tra loro allineati per garantire una corretta posa in opera del prodotto.
Il piano di posa della staffa deve essere pulito e complanare. Diversamente è necessario posizionare degli spessori per mantenere la linearità della staffa di ancoraggio.
La valutazione dellla qualità del supporto e delle sue caratteristiche è a cura dell'installatore ed è un passaggio fondamentale per garantire una posa a regola d'arte.

EN

Determine the hole spacing on the fixing bracket and mark the hole position on the wall.
It is important at this stage that the holes are drilled in line with each other and to ensure correct installation of the product.
The laying surface of the bracket must be clean and coplanar. Otherwise, shims must be placed to maintain the linearity of the anchoring bracket.
Evaluation of the quality of the bracket and its characteristics is the responsibility of the installer and is a fundamental step in guaranteeing a professional installation.

DE

Bestimmen Sie den Lochabstand am Befestigungswinkel und markieren Sie die Lochposition an der Wand.
In dieser Phase muss darauf geachtet werden, dass die Löcher aufeinander ausgerichtet sind und das Produkt korrekt installiert wird.
Die Verlegefläche der Halterung muss sauber und koplanar sein. Andernfalls müssen Unterlegscheiben angebracht werden, um die Linearität des Verankerungsbügels zu erhalten.
Die Bewertung der Qualität der Halterung und ihrer Eigenschaften liegt in der Verantwortung des Installateurs und ist ein grundlegender Schritt, um eine professionelle Installation zu gewährleisten.

FR

Déterminez l'espacement des trous sur le support de fixation et marquez la position des trous sur le mur. Il est important à ce stade que les trous soient percés en ligne les uns avec les autres et pour assurer une installation correcte du produit.
La surface de pose de la patte doit être propre et coplanaire. Dans le cas contraire, des cales doivent être placées pour maintenir la linéarité de la patte d'ancrage.
L'évaluation de la qualité de la patte et de ses caractéristiques relève de la responsabilité de l'installateur et constitue une étape fondamentale pour garantir une installation professionnelle.

ES

Determine la distancia entre los orificios del soporte de fijación y marque la posición de los orificios en la pared. En esta fase es importante que los orificios estén marcados y alineados entre sí para garantizar la correcta instalación del producto.
La superficie de colocación del soporte debe estar limpia y coplanar. En caso contrario, deberán colocarse calzos para mantener la linealidad del soporte de anclaje.
La evaluación de la calidad del soporte y de sus características es responsabilidad del instalador y constituye un paso fundamental para garantizar una instalación correcta.

MACROLUX S.r.l31020 San Vendemiano Treviso - Italia Via Padania, 67/69 t. +39 0438 470773 p. iva 03547130264 sales@macrolux.it www.macrolux.it

IP 20

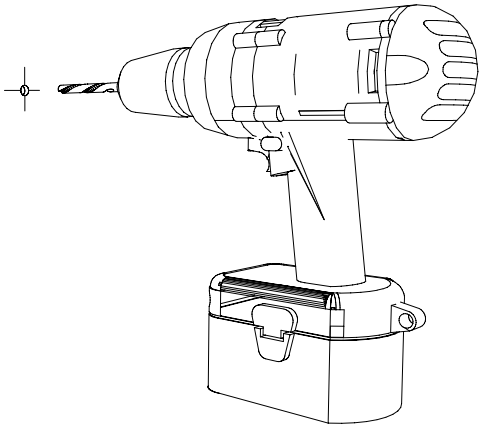

5

IT Eseguire i fori a parete per l'installazione della staffa di ancoraggio.

EN Drill holes in the wall for the installation of the anchor bracket.

DE Bohren Sie Löcher in die Wand für die Installation der Ankerhalterung.

FR Percez des trous dans le mur pour l'installation du support d'ancrage.

ES Taladre orificios en la pared para la instalación del soporte de anclaje.

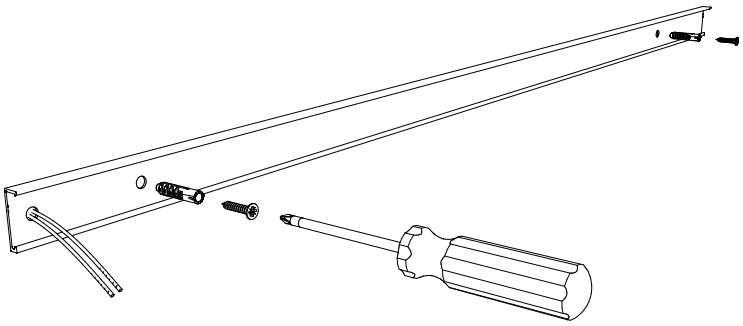

6

IT Installare le staffe di fissaggio a parete. La scelta del tassello dipende dal tipo di supporto ed è a cura dell'installatore. Si raccomanda l'uso di strumenti adeguati a verifica della complanarità della posa.

EN Install the wall mounting bracket. The choice of dowel depends on the type of bracket and is the responsibility of the installer. We recommend the use of sharp instruments to check the coplanarity of the installation.

DE Montieren Sie die Wandhalterung. Die Wahl des Dübels hängt von der Art der Halterung ab und liegt in der Verantwortung des Installateurs. Wir empfehlen die Verwendung eines scharfen Instruments, um die Koplanarität der Installation zu überprüfen.

FR Installer le support de fixation murale. Le choix de la cheville dépend du type de support et relève de la responsabilité de l'installateur. Nous recommandons l'utilisation d'instruments pointus pour vérifier la coplanarité de l'installation.

ES Installer le support de fixation murale. Le choix de la cheville dépend du type de support et relève de la responsabilité de l'installateur. Nous recommandons l'utilisation d'instruments pointus pour vérifier la coplanarité de l'installation.

IP 20

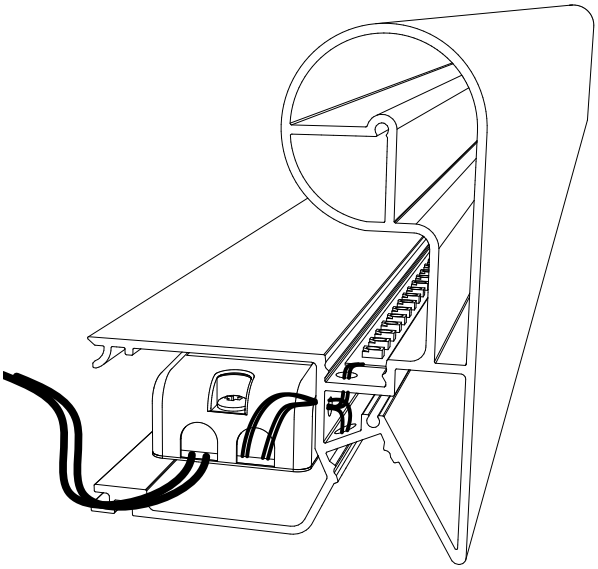

7

IT Incollare la strip led negli appositi spazi. Prima di incollare le strip led, pulire la superficie con panno asciutto e applicare sulla superficie del corrimano l'apposito primer Macrolux.
Collegare il driver 24v alla strip led a alla rete di alimentazione 230V.
Il driver fornito ha dimensioni adatte per essere inserito nel profilo.

EN Glue the Led strip into the spaces provided. Before gluing the LED strips, clean the surface with a dry cloth and apply the appropriate Macrolux primer to the surface of the handrail.
Connect the 24v driver to the led strip and to the 230V power supply.
The driver supplied is sized to fit into the profile.

DE Kleben Sie die LED-Streifen in die vorgesehenen Zwischenräume. Bevor Sie die LED-Streifen aufkleben, reinigen Sie die Oberfläche mit einem trockenen Tuch und tragen Sie die geeignete Macrolux-Grundierung auf die Oberfläche des Handlaufs auf.
Schließen Sie den 24-V-Treiber für die LED-Leiste an die 230-V-Stromversorgung an. Der mitgelieferte Treiber ist so bemessen, dass er in das Profil passt.

FR Collez la bande LED dans les espaces prévus à cet effet. Avant de coller les bandes LED, nettoyez la surface avec un chiffon sec et appliquez le primaire Macrolux approprié sur la surface de la main courante.
Connectez le pilote 24V à la bande LED à l'alimentation 230V. Le pilote fourni est dimensionné pour s'insérer dans le profilé.

ES Pegue la tira de LED en los espacios previstos. Antes de pegar las tiras de LED, limpie la superficie con un paño seco y aplique la imprimación Macrolux adecuada a la superficie del pasamanos.
Conecte el driver de 24 V a la tira de LED a la fuente de alimentación de 230 V. El driver suministrado está dimensionado para encajar en el perfil.

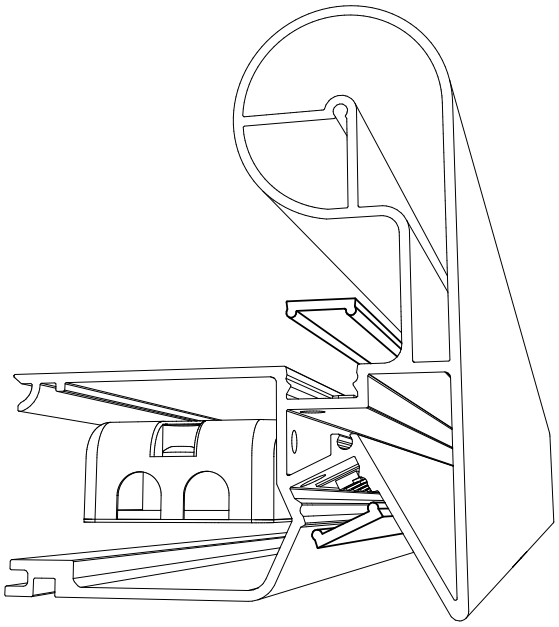

8

IT Prima di accoppiare il profilo Grip alla staffa posizionare i diffusori su entrambe gli apposti canali.
La posa del diffusore avviene con lieve pressione delle dita.

EN Before coupling the Grip profile to the bracket, place the loudspeakers on both channels.
Place the speaker with light finger pressure.

DE Bevor Sie das Grip-Profil mit der Halterung verbinden, stellen Sie die Lautsprecher auf beide Kanäle.
Setzen Sie den Lautsprecher mit leichtem Fingerdruck auf.

FR Avant de fixer le profilé Grip au support, placez les haut-parleurs sur les deux canaux.
Placez le haut-parleur en exerçant une légère pression des doigts.

ES Antes de acoplar el perfil Grip al soporte, coloque los altavoces en ambos canales.
Coloque el altavoz ejerciendo una ligera presión con los dedos.

IP 20

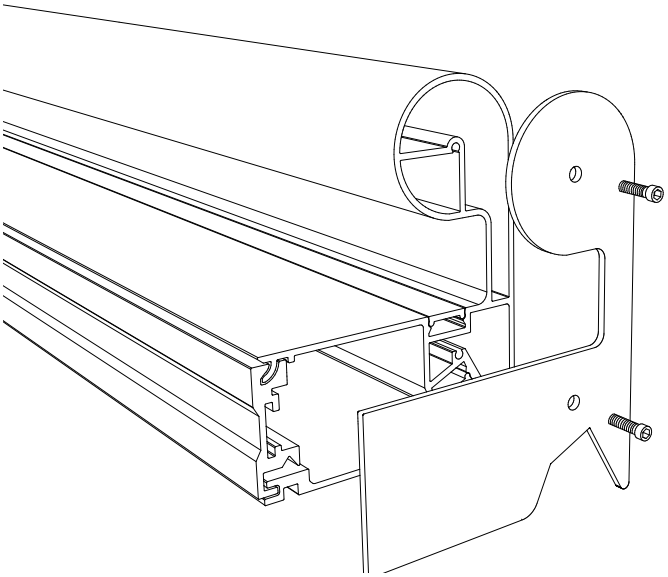

9

IT Posizionare le testate di chisura con gli appostiti grani.

EN Position the sealing heads with the appropriate grub screws.

DE Positionieren Sie die Dichtköpfe mit den entsprechenden Gewindestiften.

FR Positionner les têtes d'étanchéité à l'aide des vis sans tête appropriées.

ES Coloque los cabezales de sellado con los tornillos prisioneros correspondientes.

10

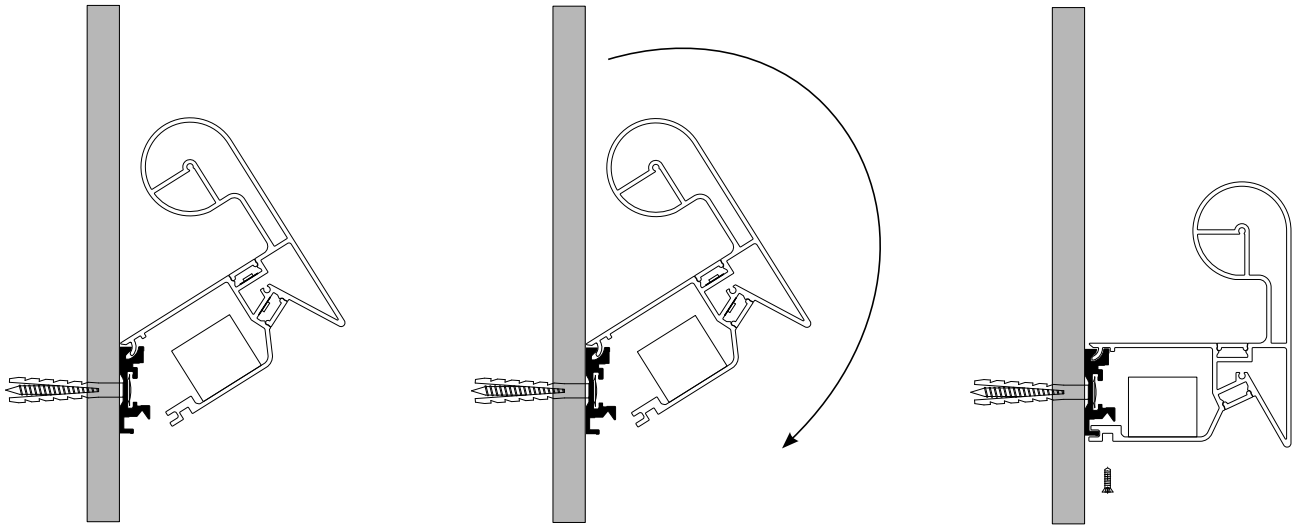

IP 20

10

IT Appoggiare il profilo alla staffa di ancoraggio nella parte superiore e ruotare il profilo verso il basso fino ad andare in appoggio. Bloccare il profilo Grip alla staffa di ancoraggio con una vite come da immagine.

EN Place the profile on the anchoring bracket at the top and rotate the profile downwards until it is supported. Secure the Grip profile to the anchor bracket with a screw as shown in the picture.

DE Setzen Sie das Profil oben auf den Verankerungsbügel und drehen Sie das Profil nach unten, bis es aufliegt. Befestigen Sie das Grip-Profil mit einer Schraube an der Verankerungshalterung, wie in der Abbildung gezeigt.

FR Placez le profilé sur le support d'ancrage en haut et tournez le profilé vers le bas jusqu'à ce qu'il soit soutenu. Fixez le profilé Grip au support d'ancrage à l'aide d'une vis, comme indiqué sur l'image.

ES Coloque el perfil en el soporte de anclaje en la parte superior y gire el perfil hacia abajo hasta que quede apoyado. Fije el perfil Grip al soporte de anclaje con un tornillo como se muestra en la imagen.

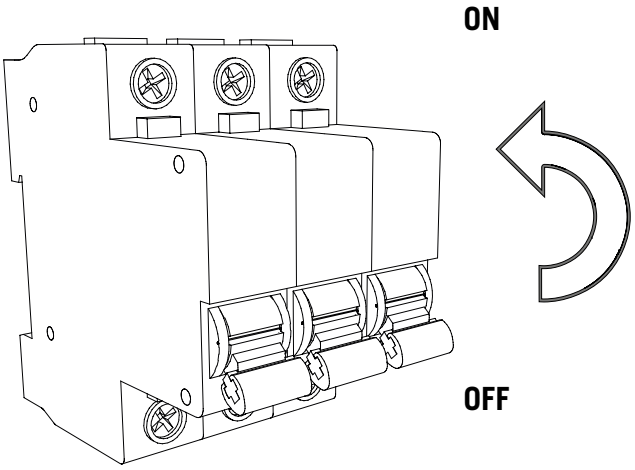

MACROLUX S.r.l31020 San Vendemiano Treviso - Italia Via Padania, 67/69 t. +39 0438 470773 p. iva 03547130264 sales@macrolux.it www.macrolux.it