Scheda tecnica prodotto

Progetto mad designer 2004 **MACROLUX**

MACROLUX s.r.l. 31020 San Vendemiano Treviso - Italia Via Padania, 67/69 t. +39 0438 470773 f. +39 0438 470295 p. iva 03547130264 macrolux@macrolux.net www.macrolux.it

FREE 160, 1 SPOT AR-111

Descrizione tecnica

Apparecchi ad incasso a scomparsa senza cornice.
La pecularietà del prodotto consiste nell'esistenza di due elementi, la cassa esterna che va installata a filo cartongesso e la struttura interna che alloggia gli spot. Le due parti così distinte determinano un plus di funzionalità e di design, dando la possibilità, rispettivamente, da un lato di posizionare l'elemento luce all'interno, a filo muro, o estratto rispetto al soffitto, dall'altro di giocare sul binomio cromatico in continuità o in opposizione, dando vita a situazioni bianco totale o nero totale così come a contrapposizioni bianco/nero o nero/bianco.
Sorgente alogena AR-111 G53 12V 1 x max 100W.

Installazione:

Ad incasso a scomparsa totale.

Dimensione:

FREE 160, 1 SPOT L = 160mm P = 145mm H = 100mm

Colore:

4 bianco white

2 nero black

FREE 160 1 spot AR-111 G53 12V 1 x max 100W 3000°K

IP 20

FREE 160 1 SPOT

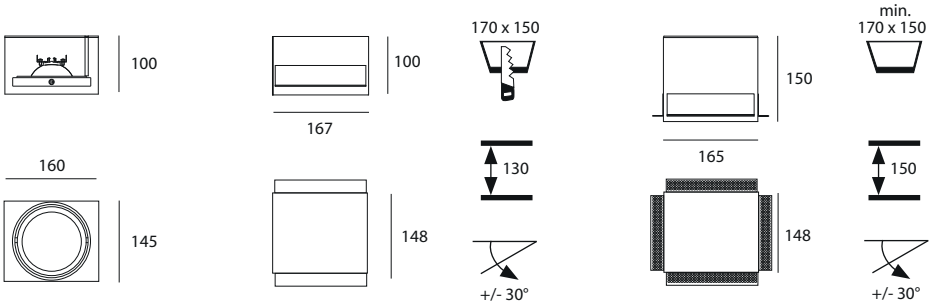

(cartongesso) (calcestruzzo - laterizio)